MX3-100L1-4, 2,2 KW, 4 polig, B3

IE3

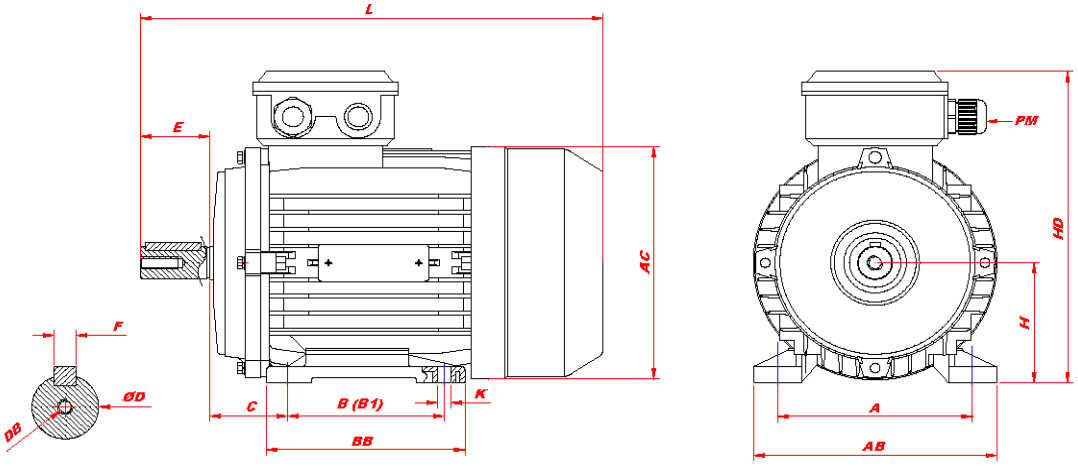

IEC 34-30

Maßblatt Drehstrommotor / dimensions three phase motor IM B3 [mm]

Typ	A	AB	AC	B	BB	C	PM	ØD	DB	E	F	H	HD	K	L
MX3-100L1-4	160	200	199	140	180	63	M25*1.5	28	M10	60	8	100	256	12	386

Technische Daten / technical data

Typ / type	MX3-100L1-4	
Leistung / power	[kW]	2,20
Drehzahl / speed	[upm]	1440
Anzahl der Pole/ number of poles		4
Nennstrom / rated current (400V)	[A]	4,52
Leistungsfaktor / power factor	[cos φ]	0,81
Wirkungsgrad / efficiency	[100%] [75%] [50%]	86,7 86,9 84,3
Schutzart / degree of protection	[IP]	IP 55
Drehmoment / torque	[Nm]	14,6
Betriebsart / type of duty		S1
Iso.Kl		F
max. Temperaturanstieg / temperature rise	[K]	≦70
Frequenz / frequency	[Hz]	50/60
Spannung / voltage	230/400 [Δ/Y] 50Hz 265/460 [Δ/Y] 60Hz	
Motorschutz / motor protection	3x PTC Kaltleiter / Thermistor	
Herstellungsjahr production year	siehe Seriennummer 1. vier Stellen see serial number 1. four digits	

Anzugs- zu Nennstrom / starting current	[Ia/In]	6,5
Kipp- zu Nennmoment / pull-out torque	[MK/Mn]	2,3
Anzugs- zu Nennmoment / starting torque	[Ma/Mn]	2,2
Trägheitsmoment / moment of inertia	[Kgm ^{2}]	0,01024
Lager / bearing	[DE] [NDE]	6206 6206
max. Radialbelastung / max. radial force	[N]	1350
Schallleistungspegel / noise level	[dB]	64
Umgebungstemperatur / ambient temperature	[°C]	≦40
Gewicht / weight	[kg]	23,7
Aufstellungshöhe altitude	[m]	≦1000

Der Hersteller behält sich technische Änderungen vor.
All information under reserve of liability.

© SEVA-tec GmbH - Lether Gewerbestr. 10 - D-26197 Ahlhorn